MET EXPERT

ПРОИЗВОДСТВО МЕТАЛЛОКОНСТРУКЦИЙ

КАТАЛОГ ОБОРУДОВАНИЯ

Подземные мусорные площадки

от 250 000 грн.

! Возможно изготовление под индивидуальный заказ

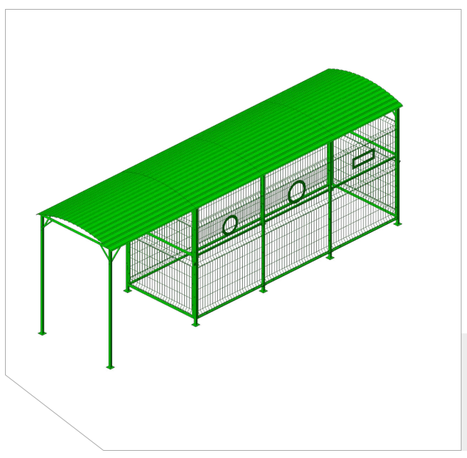

Модульные наземные площадки

от 15 000 грн.

! Возможно изготовление под индивидуальный заказ

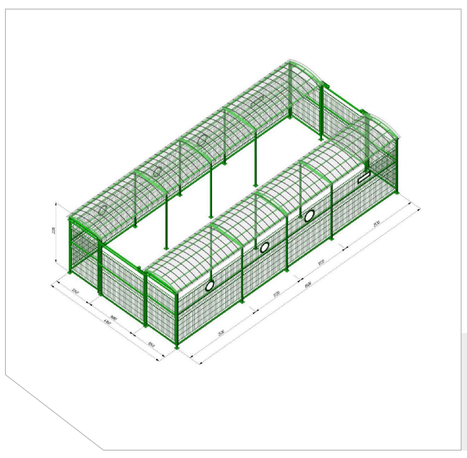

Модульные наземные площадки

от 30 000 грн.

! Возможно изготовление под индивидуальный заказ

Евроконтейнер для сбора ТБО объёмом 1,1 м³

от 8800 грн.

! Возможно изготовление под индивидуальный заказ

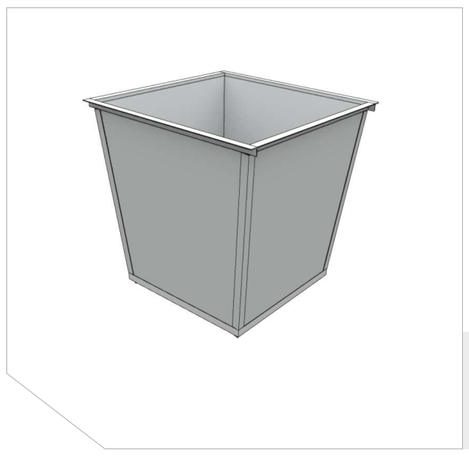

Контейнер металлический 0,75 м³

от 3500 грн.

! Возможно изготовление под индивидуальный заказ

Контейнер металлический для сбора ПЭТ 1,1 м³

от 4000 грн.

! Возможно изготовление под индивидуальный заказ

Модульная площадка для раздельного сбора ТБО

от 5 000 грн.

! Возможно изготовление под индивидуальный заказ

Контейнер для сбора ПЭТ

от 2000 грн.

! Возможно изготовление под индивидуальный заказ

Урна

от 1500 грн.

! Возможно изготовление под индивидуальный заказ

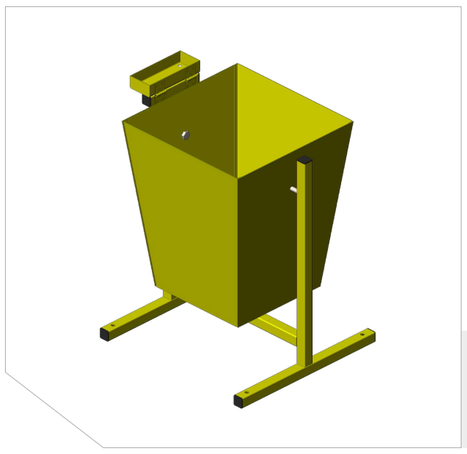

Урна

от 550 грн.

! Возможно изготовление под индивидуальный заказ

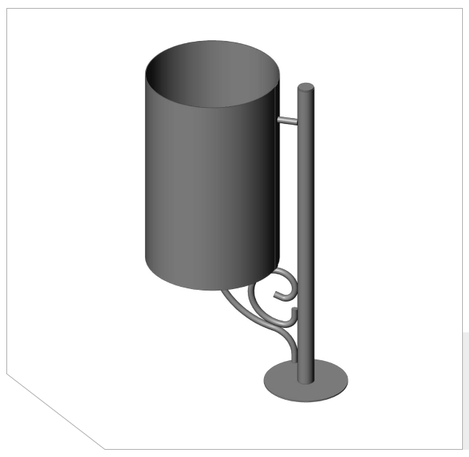

Урна

от 1000 грн.

! Возможно изготовление под индивидуальный заказ

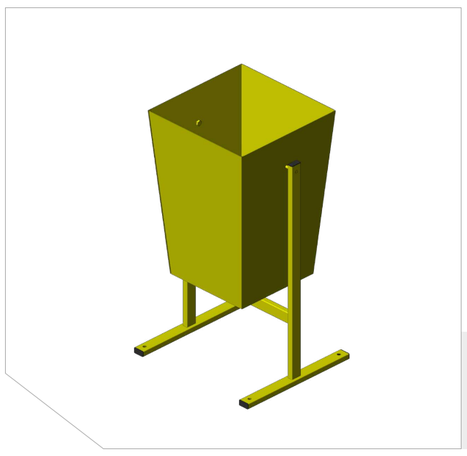

Урна

от 450 грн.

! Возможно изготовление под индивидуальный заказ

MET EXPERT

Урна

от 3000 грн.

! Возможно изготовление под индивидуальный заказ

Урна

от 650 грн.

! Возможно изготовление под индивидуальный заказ

Пепельница

от 650 грн.

! Возможно изготовление под индивидуальный заказ

Площадки для выгула собак

от 50 000 грн.

! Возможно изготовление под индивидуальный заказ

Лавка

от 1500 грн.

! Возможно изготовление под индивидуальный заказ

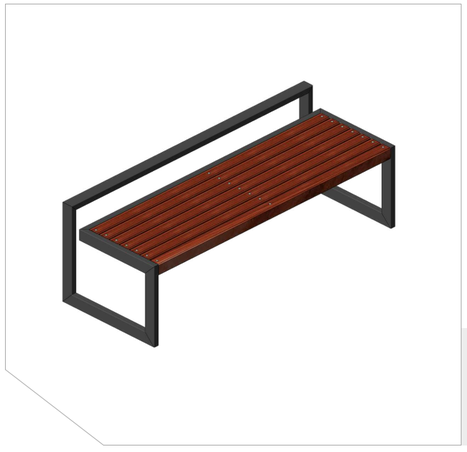

Лавка

от 2500 грн.

! Возможно изготовление под индивидуальный заказ

MET EXPERT

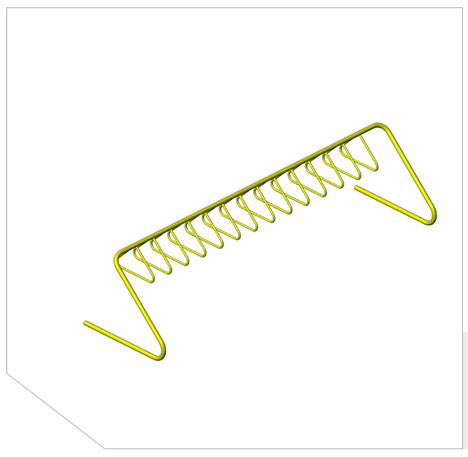

Велопарковка

от 1000 грн.

! Возможно изготовление под индивидуальный заказ

Барьер

от 450 грн.

! Возможно изготовление под индивидуальный заказ

Почтовый ящик

от 150 грн.

! Возможно изготовление под индивидуальный заказ

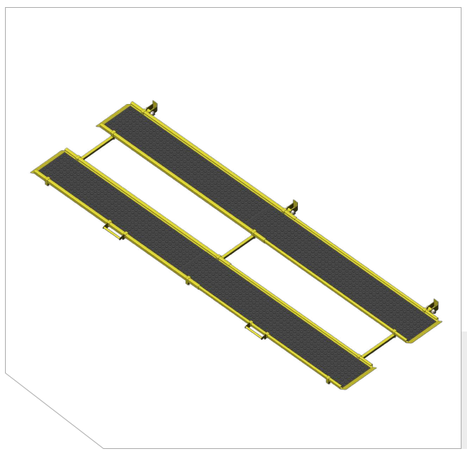

Пандус

от 1200 грн.

! Возможно изготовление под индивидуальный заказ

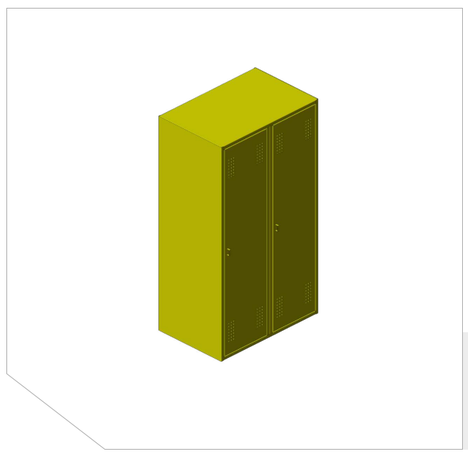

Шкаф металлический

от 2500 грн.

! Возможно изготовление под индивидуальный заказ

Столб освещения с автономным питанием

от 40 000 грн.

! Возможно изготовление под индивидуальный заказ

MET EXPERT

Столб освещения

от 15 000 грн.

! Возможно изготовление под индивидуальный заказ

Тележка для дворника

от 450 грн.

! Возможно изготовление под индивидуальный заказ

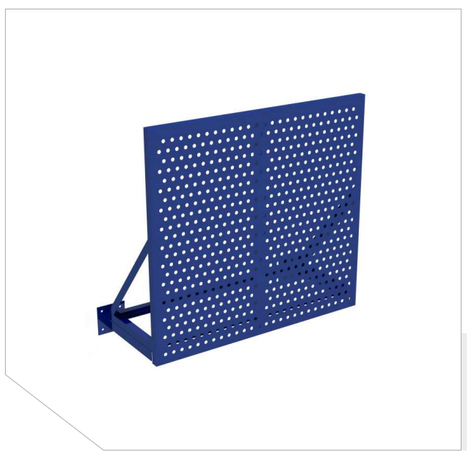

Ограждение под кондиционер

от 500 грн.

! Возможно изготовление под индивидуальный заказ

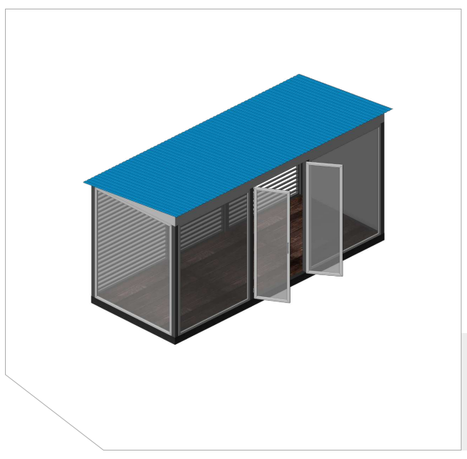

Модульные помещения

от 15 000 грн.

! Возможно изготовление под индивидуальный заказ

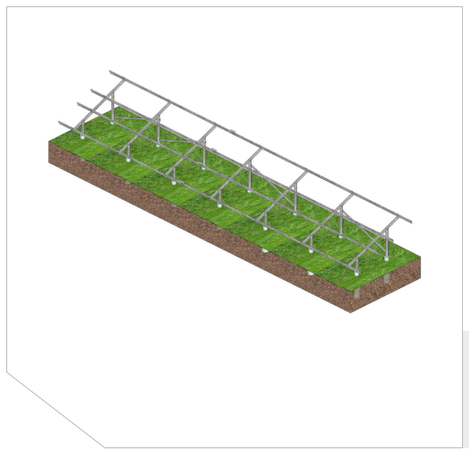

Каркасы для солнечных панелей

от 1500 грн.

! Возможно изготовление под индивидуальный заказ

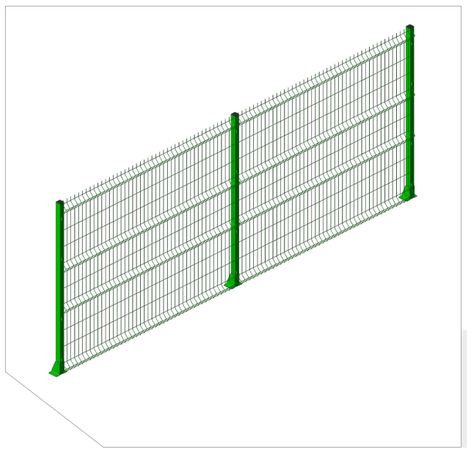

3D ограждения

от 400 грн.

! Возможно изготовление под индивидуальный заказ

MET EXPERT

Мобильное ограждение

от 450 грн.

! Возможно изготовление под индивидуальный заказ

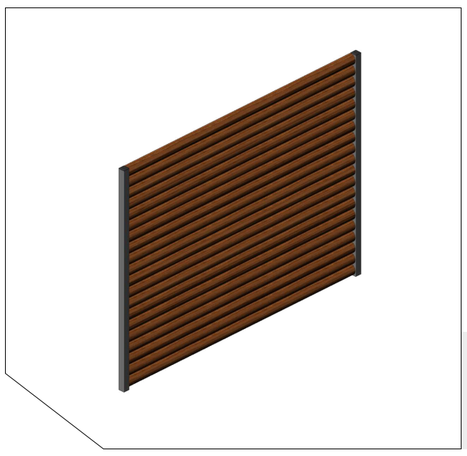

Забор из профнастила

от 450 грн.

! Возможно изготовление под индивидуальный заказ

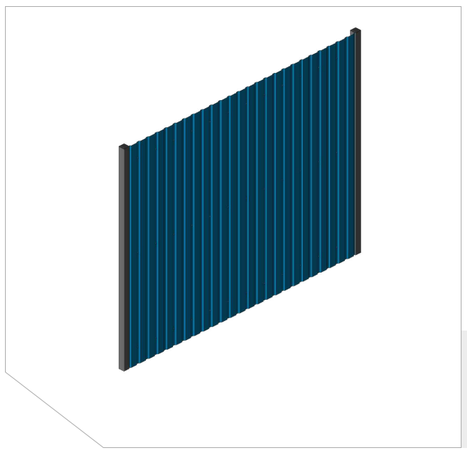

Забор из профнастила

от 450 грн.

! Возможно изготовление под индивидуальный заказ

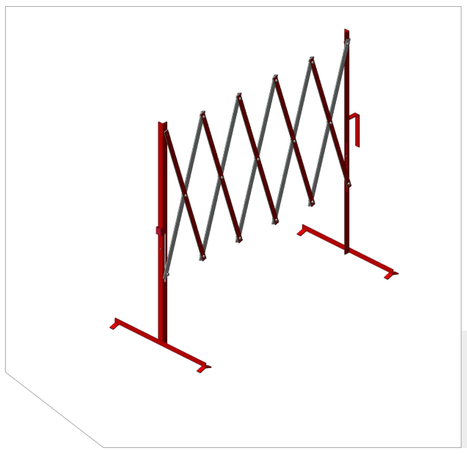

Мобильное ограждение

от 300 грн.

! Возможно изготовление под индивидуальный заказ

Временное ограждение

от 149 грн.

! Возможно изготовление под индивидуальный заказ

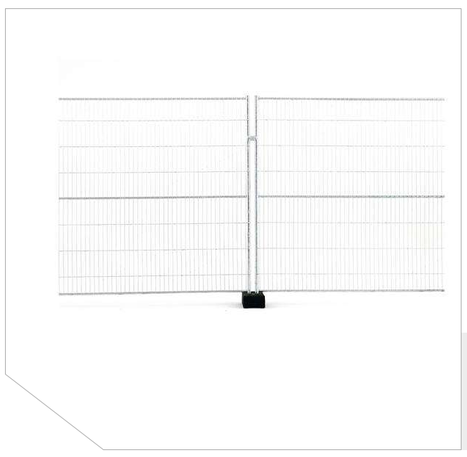

Временное ограждение

от 149 грн.

! Возможно изготовление под индивидуальный заказ

MET EXPERT

Машины для содержания и ремонта дорог

! Возможно изготовление под индивидуальный заказ

Дорожно-строительная техника и запчасти

! Возможно изготовление под индивидуальный заказ

Снегоуборочные машины

! Возможно изготовление под индивидуальный заказ

Оборудование для строительных и ремонтных работ

! Возможно изготовление под индивидуальный заказ

Оборудование для коммунальных служб

! Возможно изготовление под индивидуальный заказ

Навесное оборудование для спецтехники

! Возможно изготовление под индивидуальный заказ

MET EXPERT

MET EXPERT

ПРОИЗВОДСТВО МЕТАЛЛОКОНСТРУКЦИЙ

+38 (098) 50 50 063